ALTURA MÁXIMA:1.00m

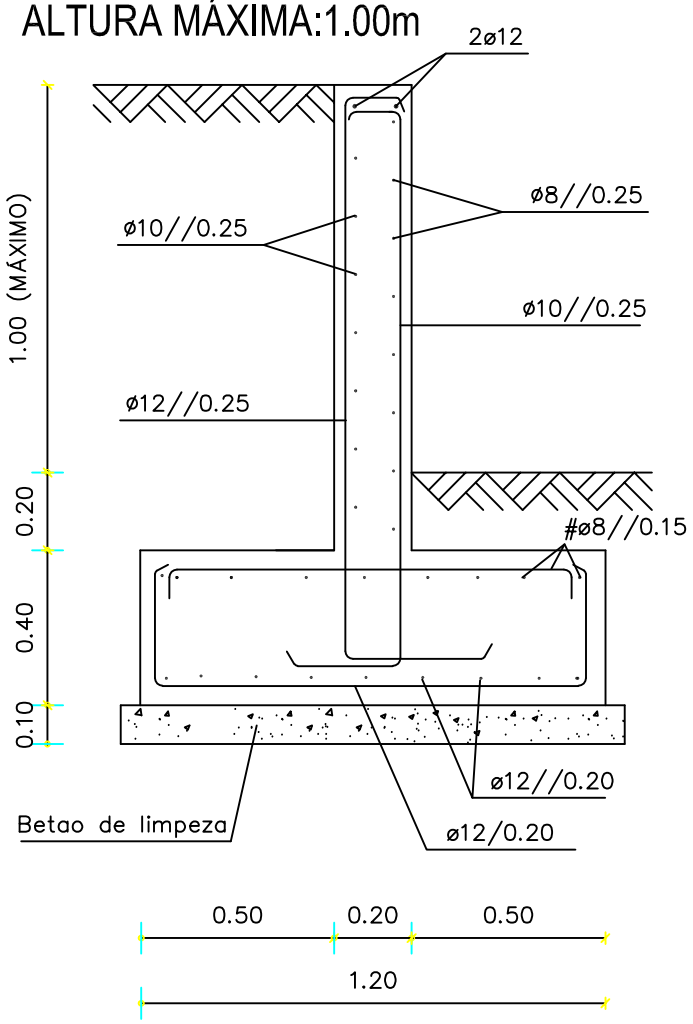

ALTURA MÁXIMA:2.00m

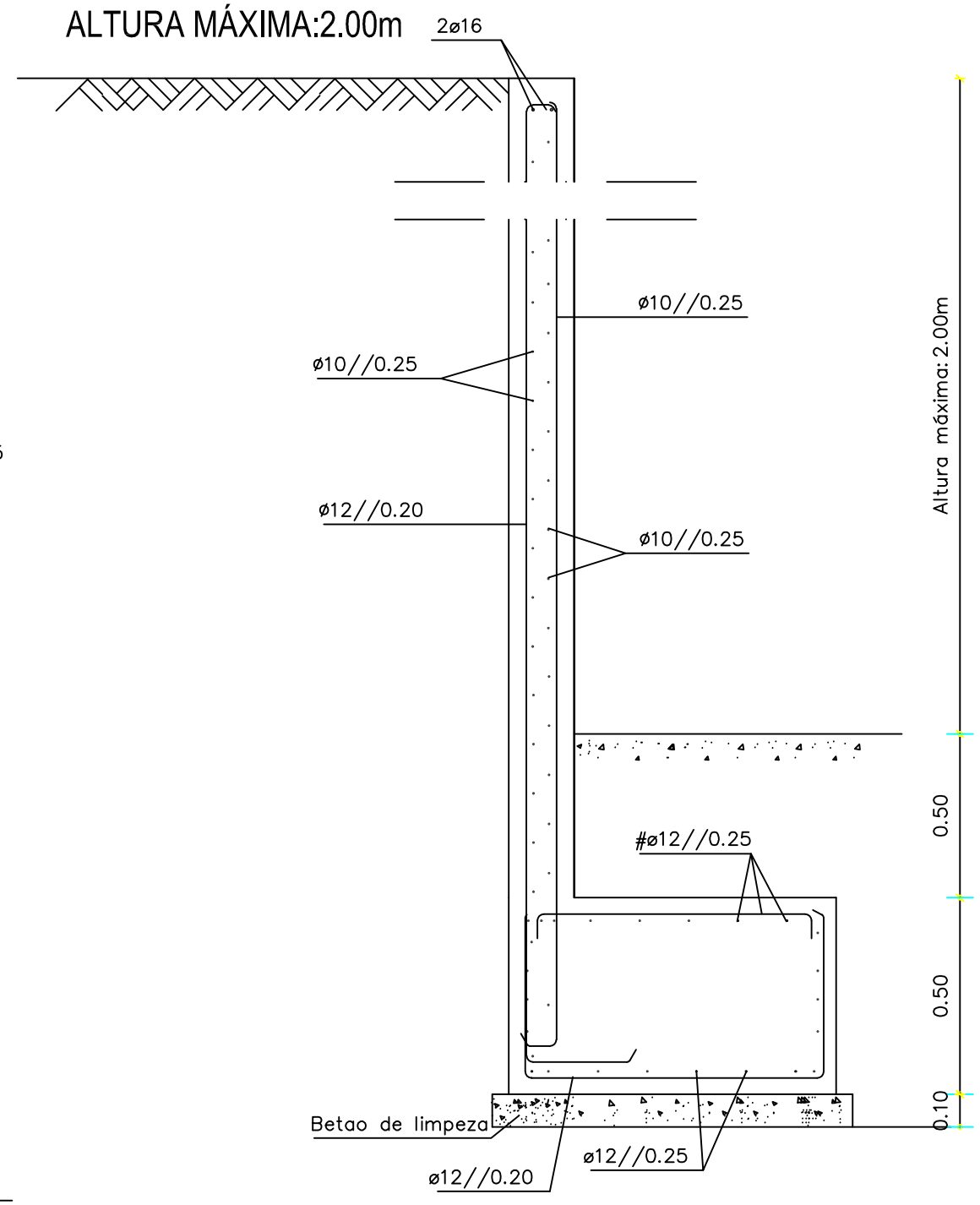

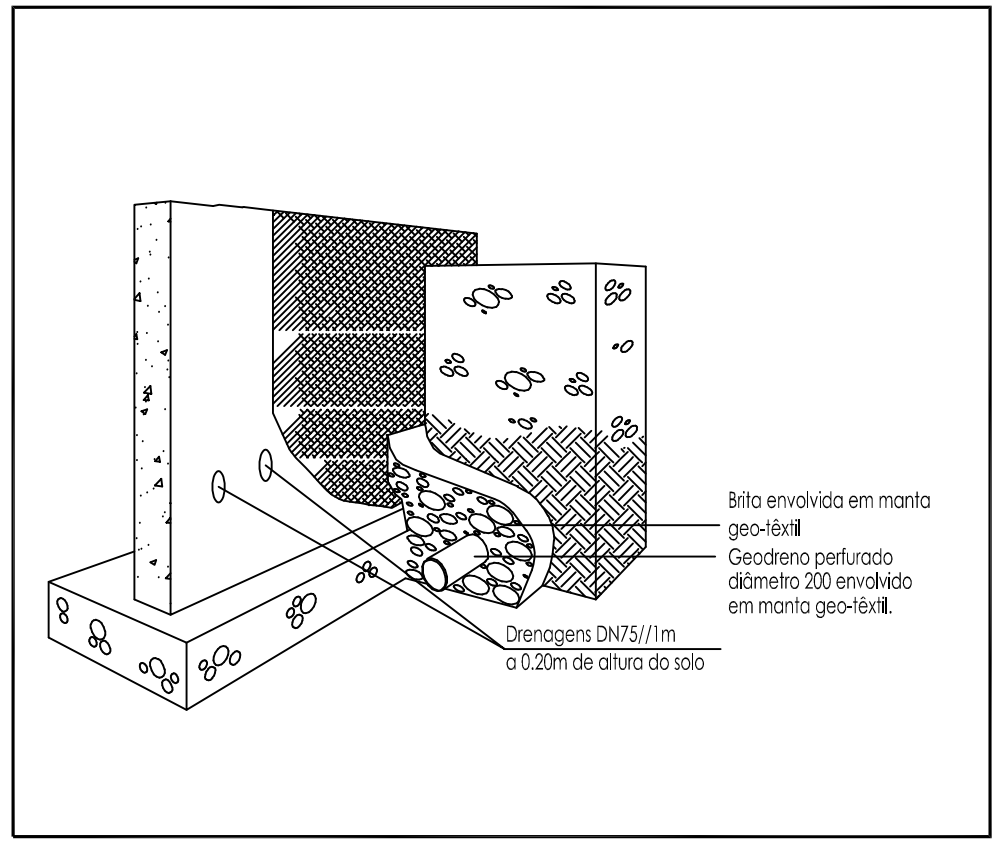

MATERIAIS	
Betão	**C20/25**
Aço	**A400NR**

RECOBRIMENTO DE ARMADURAS	
Pilares	2.5 cm
Vigas	2.5 cm
Lajes	2.0 cm
Fundações	5.0 cm

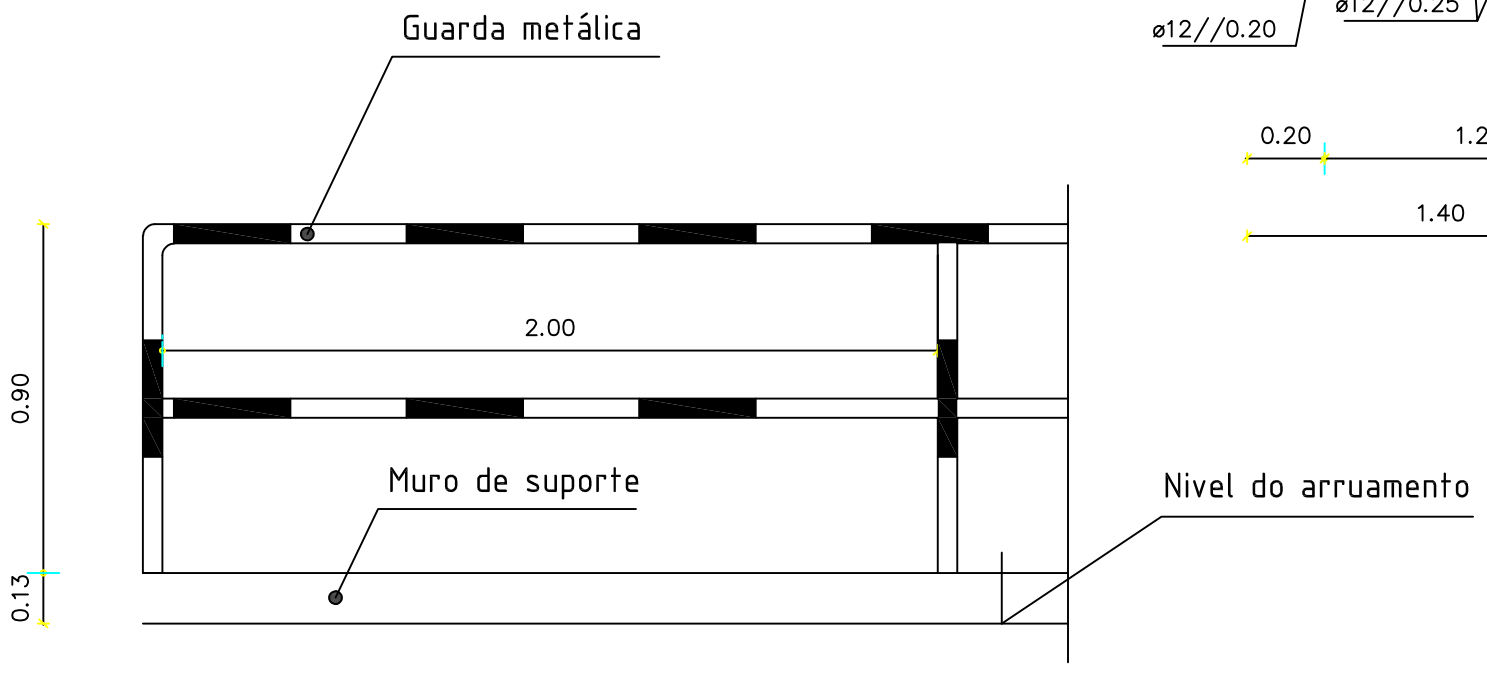

CÂMARA MUNICIPAL DE SÃO BRÁS DE ALPORTEL

OBRA / LOCAL: Requalificação entre a circular norte e a EM513 São Brás de Alportel		ESCALA: 1/20	Nº: 19
PROJECTOU	Filipe Sobral	PEÇAS: ESTABILIDADE E BETÃO ARMADO - Pormenor dos muro de suporte e guarda metálica	ARQUIVO
DESENHOU	Filipe Sobral		SUBSTITUI
FASE			SUBSTITUIDO POR
DATA	04/2020		